Localizzazione telaio, presa diagnosi, vin Isuzu N Series

N Series

Isuzu >> N Series

Tipo di mezzo e collegamenti:

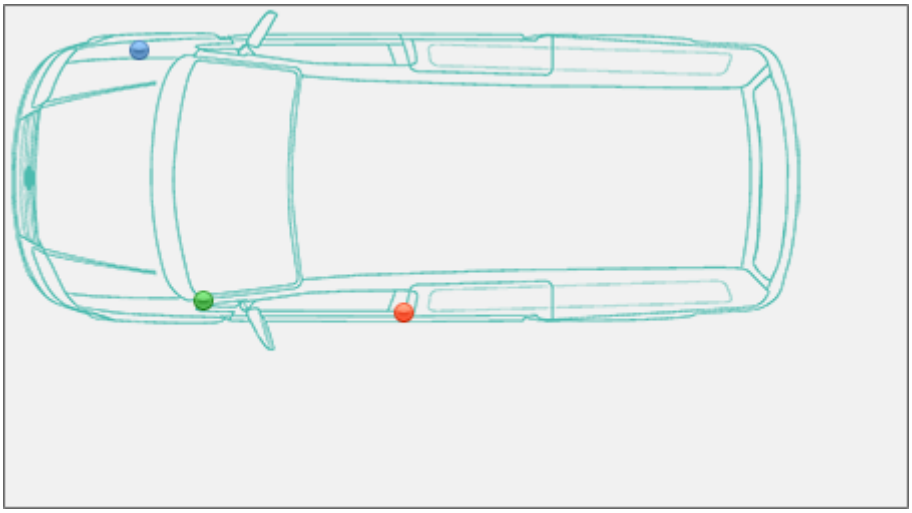

Targhetta di identificazione

Presa

V.I.N.

Posizione VINVehicle Identification Number - Numero di Telaio

Sul telaio a fianco della ruota anteriore destra.

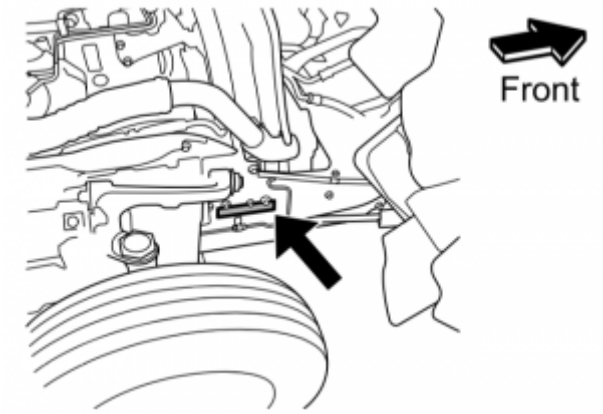

Posizione presa diagnosi EOBDEuropean On Board Diagnostics - Soluzione 1

Sotto il cruscotto lato guida, verso il montante della portiera.

Posizione presa diagnosi EOBDEuropean On Board Diagnostics - Soluzione 2

Sotto il cruscotto lato guida, vicino al piantone dello sterzo.

Posizione Targhetta di IdentificazioneLa Targhetta di Identificazione è un dato identificativo ob... Leggi - Soluzione 1

Sotto il gancio della portiera sinistra.

Posizione Targhetta di IdentificazioneLa Targhetta di Identificazione è un dato identificativo ob... Leggi - Soluzione 2

Sopra all’attacco alto della cintura di sicurezza lato passeggero esterno (lato destro).

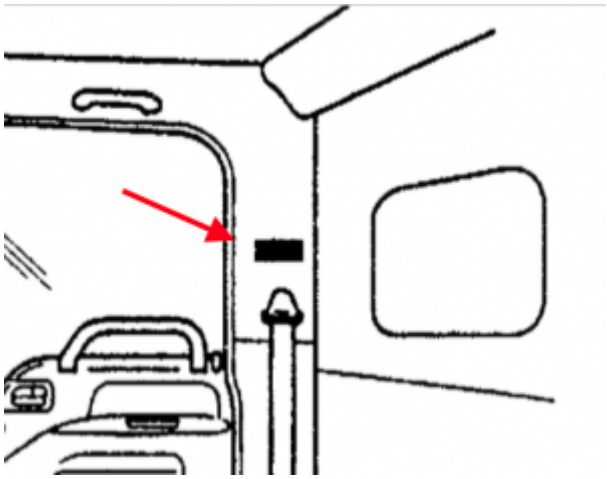

Partner:

Carpedia